Изм.	Содержание изменения	Дата	Подпись	Пров.

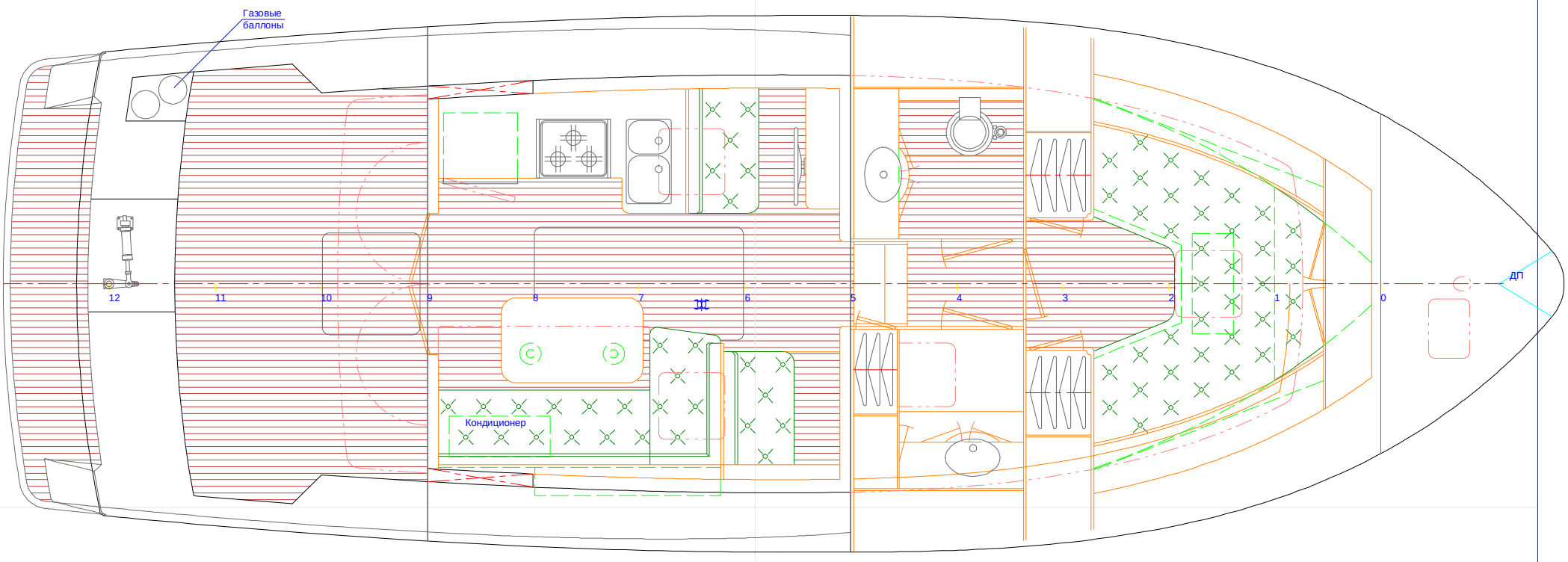

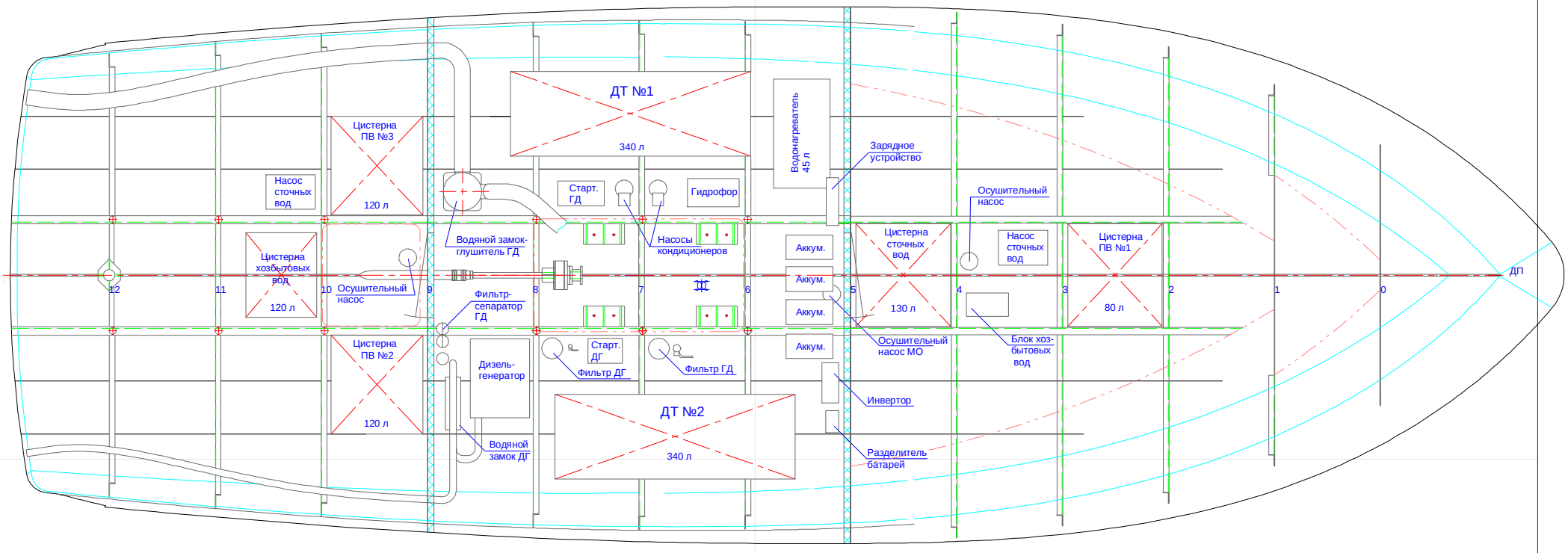

Шп.7
(см. в корму)

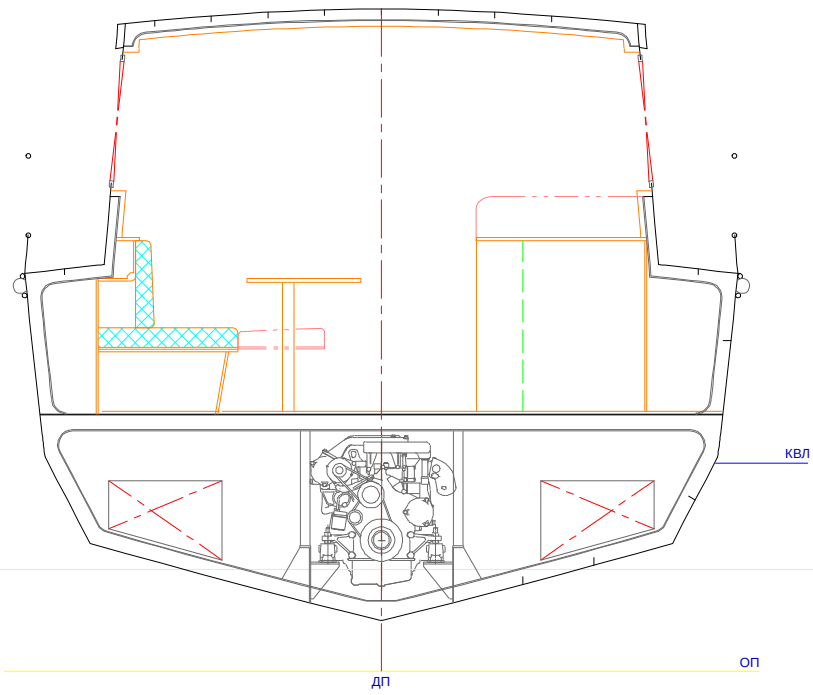

Шп.4
(см. в корму)

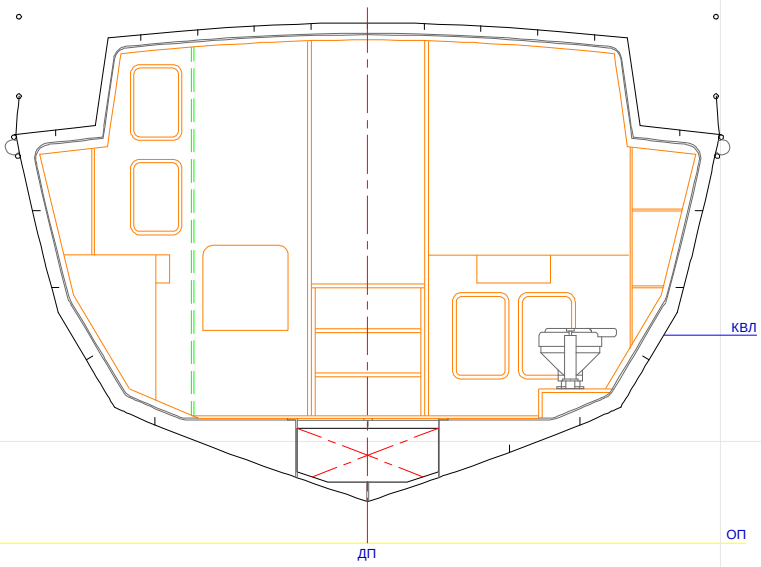

Шп.3
(см. в корму)

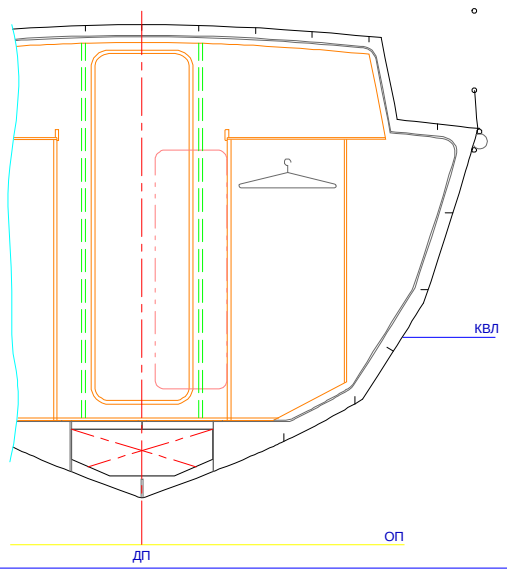

Шп.2
(см. в корму)

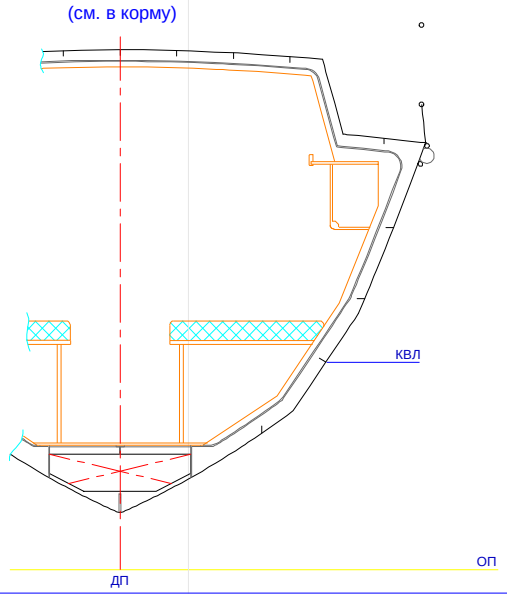

Шп.7
(см. в нос)

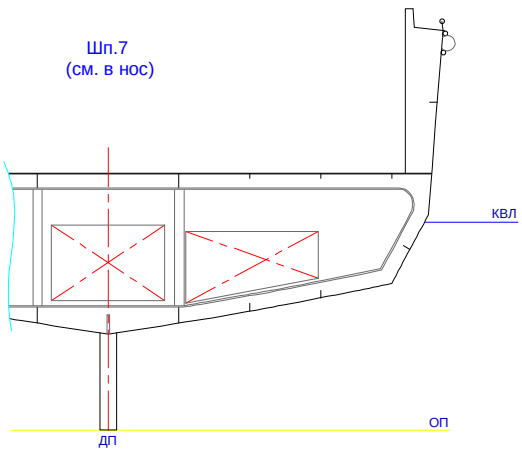

Разработал Алексеев	Проверил	Одобрено-дата	Файл	Дата 03/07/2008	Масшт. 1:20
			Общее расположение		
			10550.050.002ВО	Копия 1	Лист 2/2