Изм.	Содержание изменения	Дата	Подпись	Пров.

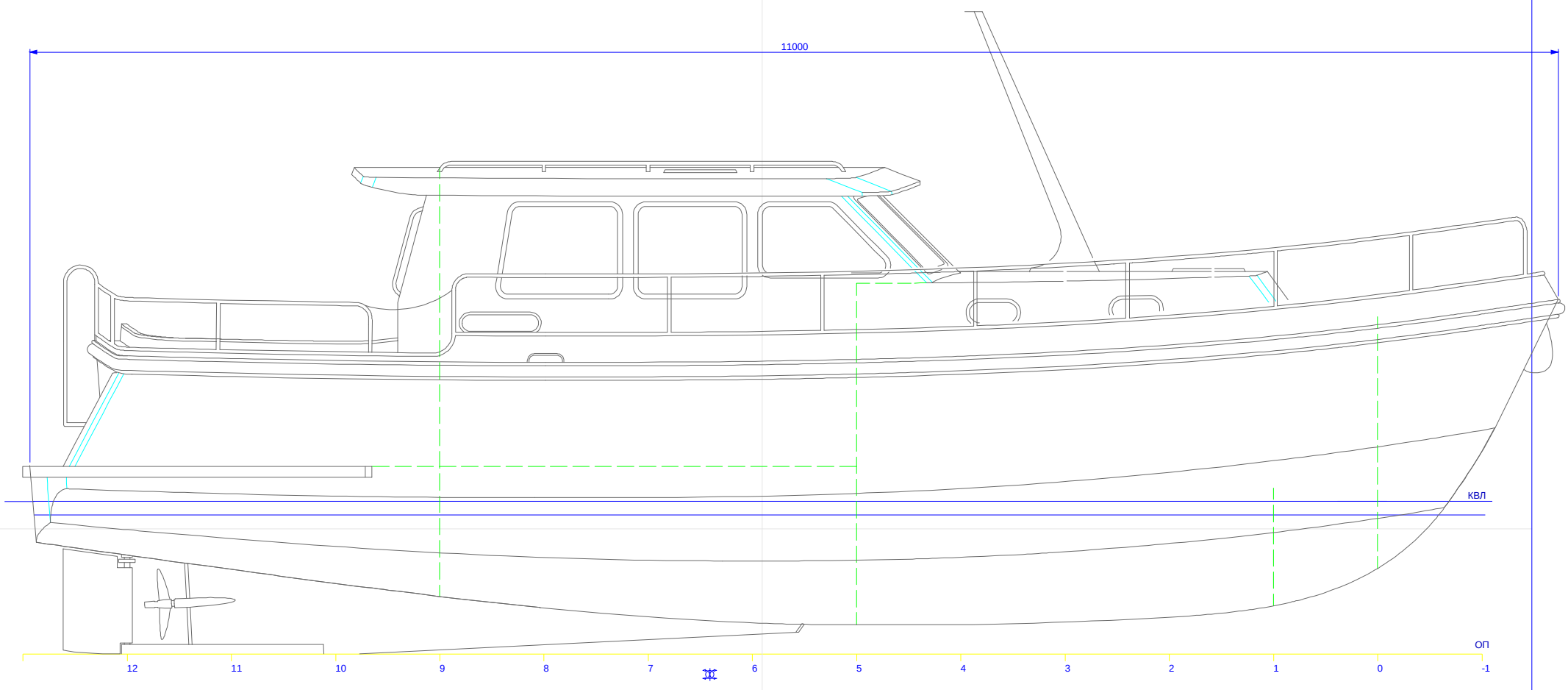

Продольный разрез

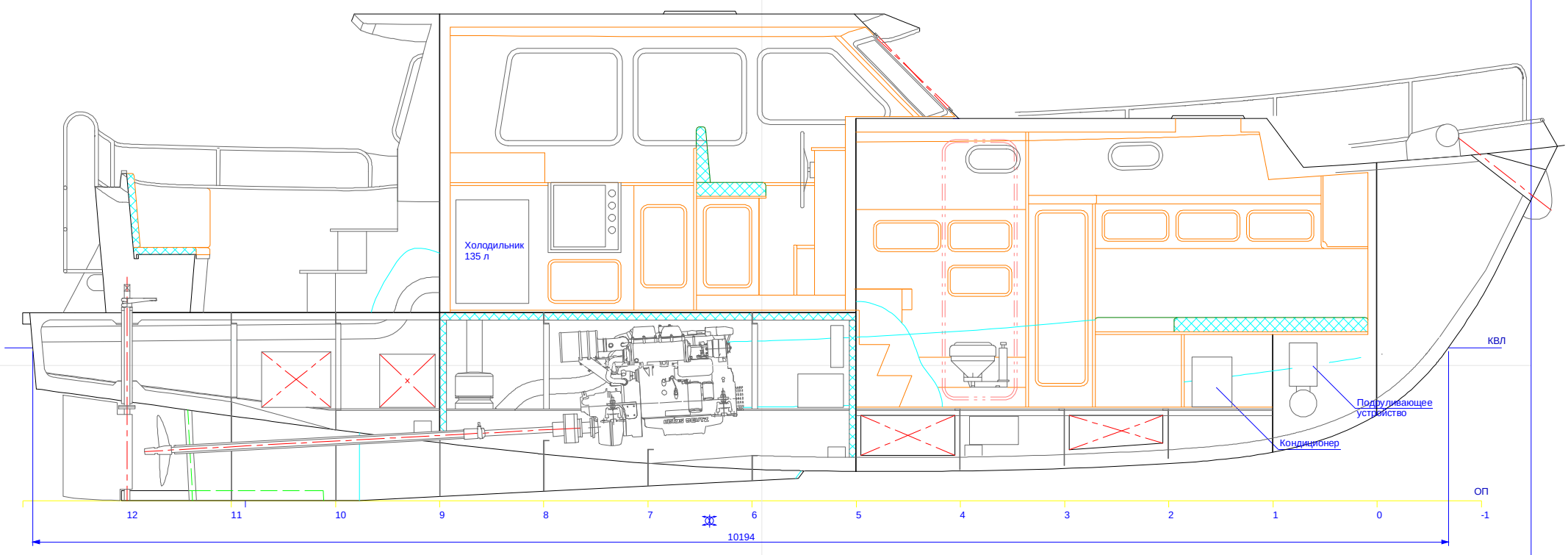

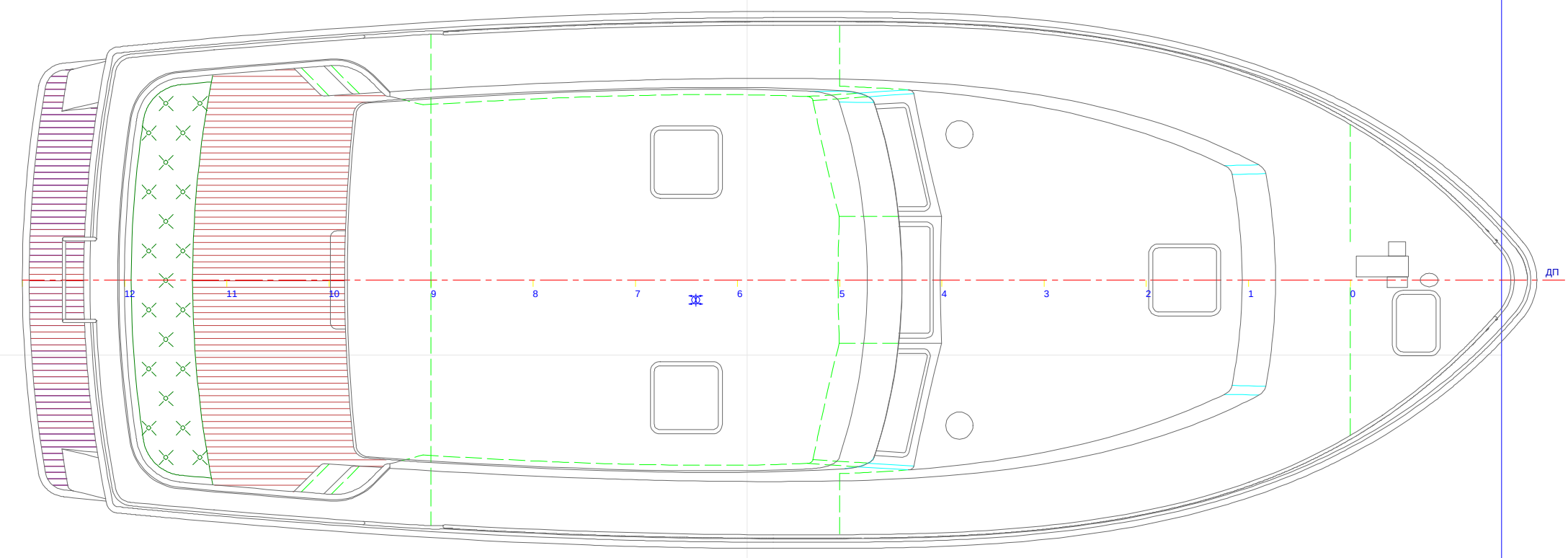

Основные характеристики

Длина наибольшая, м	~~10.550~~ 11000
Длина по ватерлинии, м	~~9.744~~ 10194
Ширина наибольшая, м	3.800
Ширина по ватерлинии, м	3.527
Высота борта на миделе, м	2.107
Осадка корпусом, м	0.890
Осадка, м	1.100
Полное водоизмещение, т	14.0
Экипаж, чел.	2
Пассажировместимость, чел.	6
Мощность ГД, кВт	84
Скорость хода, узл.	8.3
Класс Регистра	

Разработал Алексеев	Проверил	Одобрено-дата	Файл	Дата 03/07/2008	Масшт. 1:20
		Общее расположение			
		10550.050.002ВО		Копия 1	Лист 1/2